AQUA Light - mounting instructions

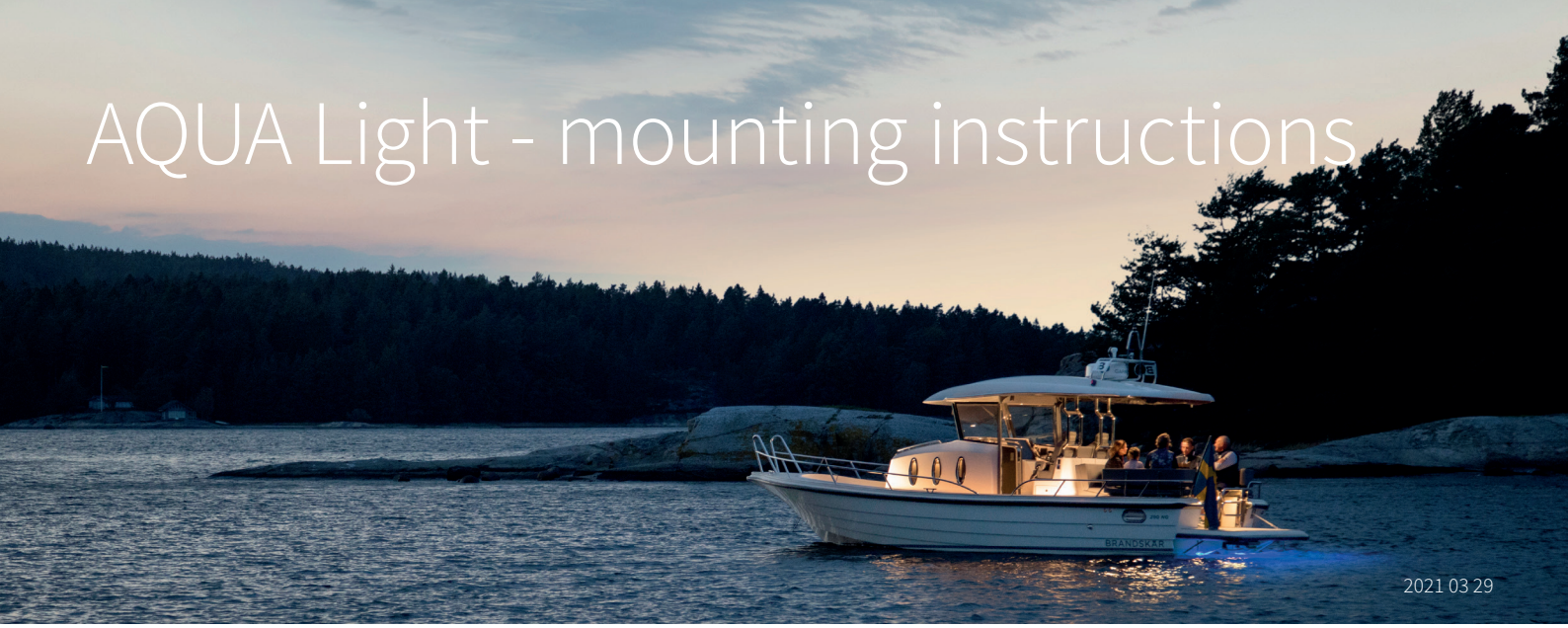

Aqua Light kan monteras på båtar, pooler, broar etc / Aqua Light can be mounted on boathull, pools, bridges etc

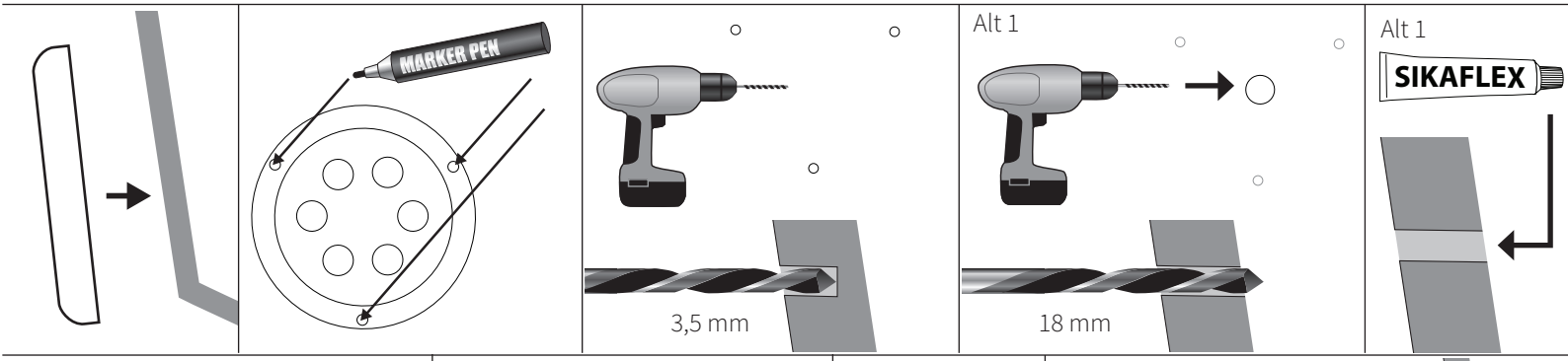

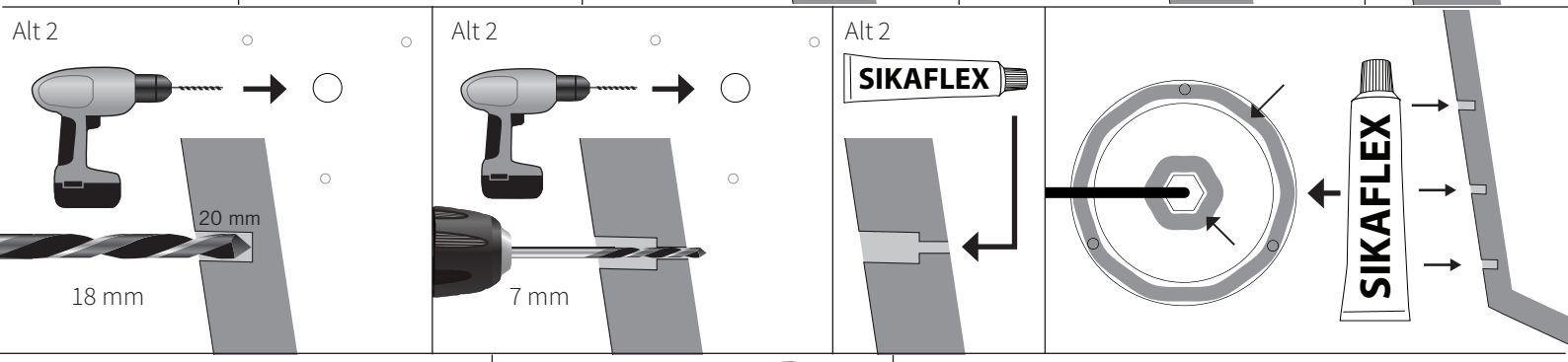

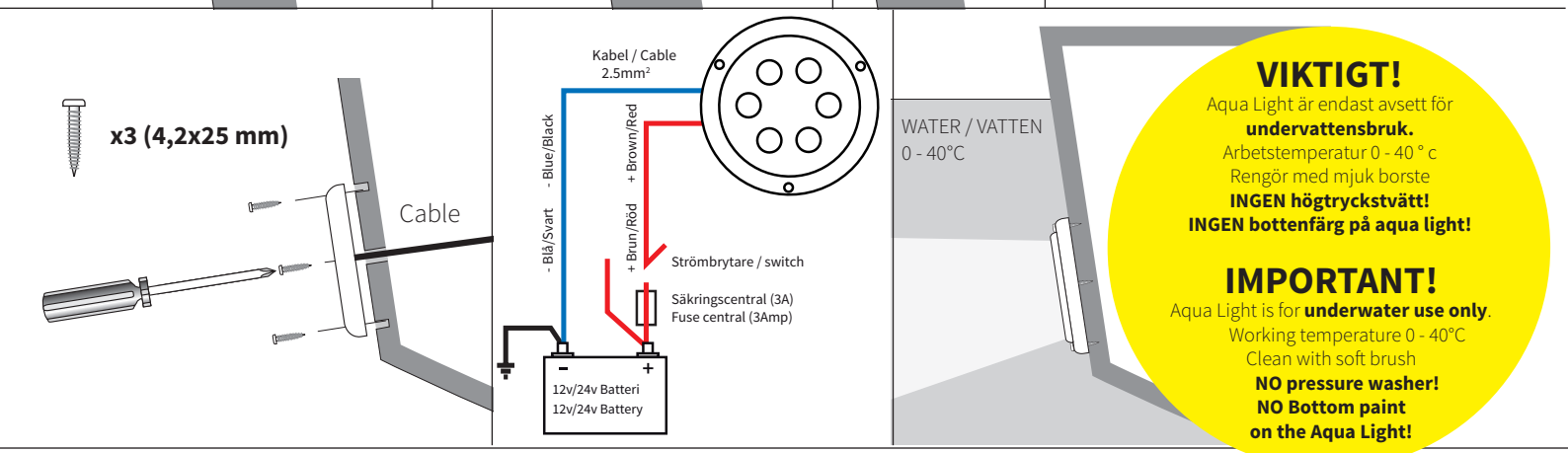

VIKTIGT!

Aqua Light är endast avsett för **undervattensbruk.**
Arbetstemperatur 0 - 40 ° c
Rengör med mjuk borste
INGEN högtryckstvätt!
INGEN bottenfärg på aqua light!

IMPORTANT!

Aqua Light is for **underwater use only**.
Working temperature 0 - 40°C
Clean with soft brush
NO pressure washer!
NO Bottom paint
on the Aqua Light!

Båtsystem

www.batsystem.com